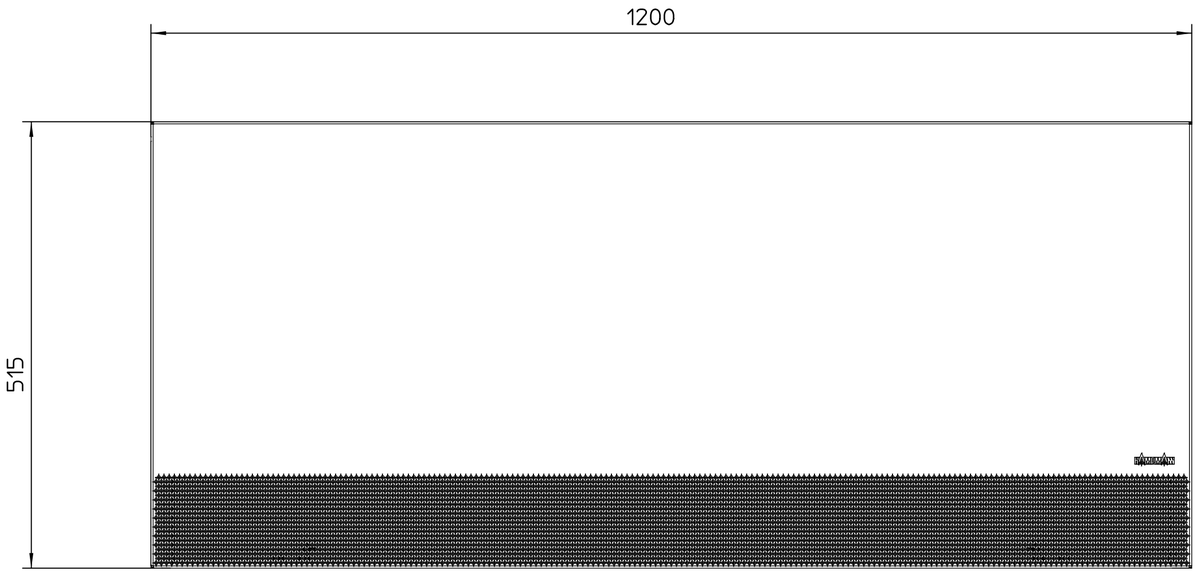

Vorderansicht 1

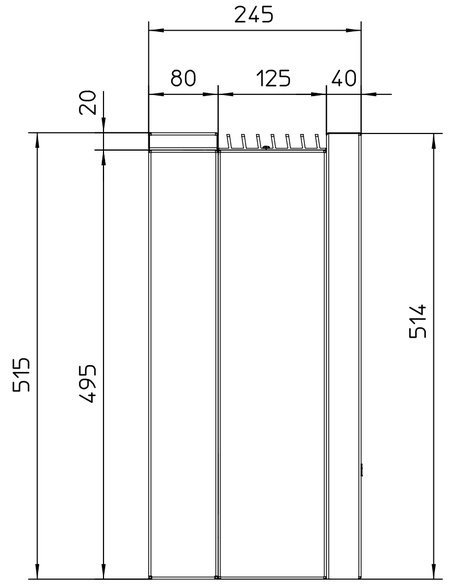

SA links 1

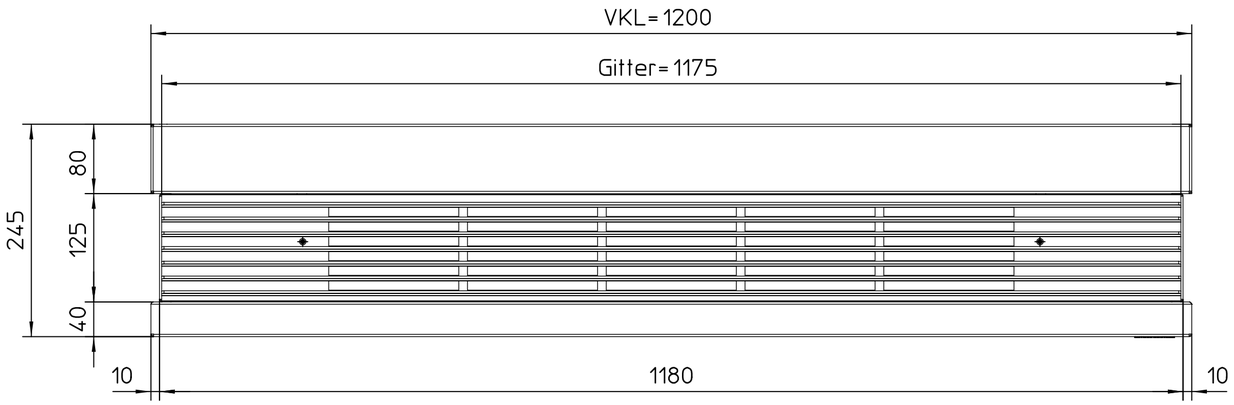

Draufsicht 1

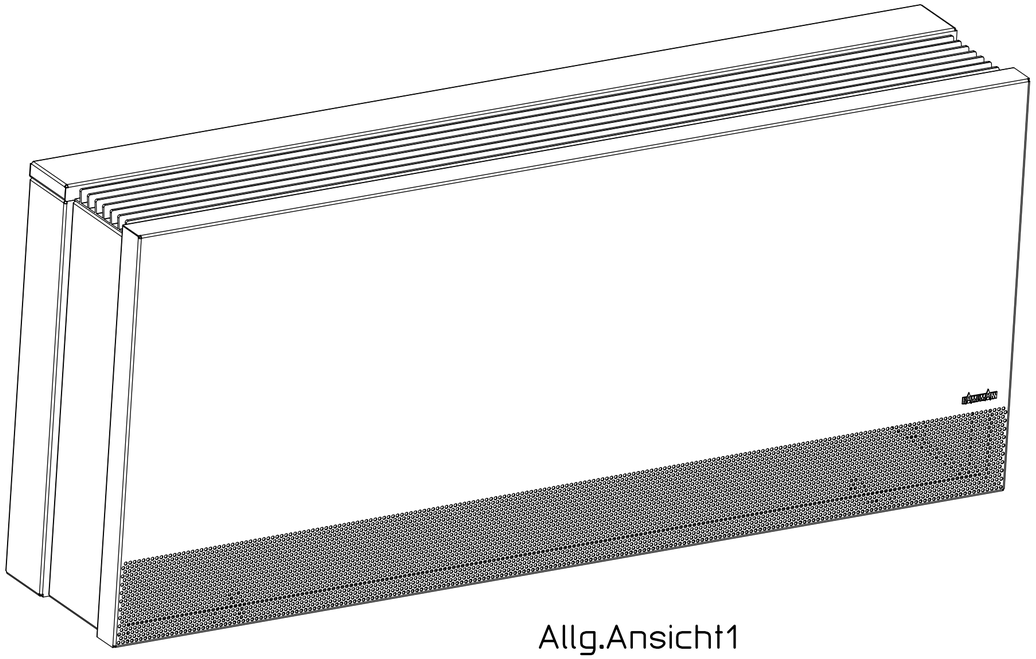

Allg.Ansicht1

Posnr	Anzahl	Benennung1	Benennung2	Werkstoff	SAP Nr.	CAD-Nr.
10	1	Fensterbank VKL BG 63	geschweißt, gepulvert in RAL 9016	DC01	1336434	784099
20	1	Frontblech VKL BG 63, Ansaug vorne	geschweißt, gepulvert in RAL 9016	DC01	1352038	794412
30	2	Seitenblech hinten VKL Ansaug vorne	gepulvert in RAL 9016	DC01	1350891	792673
40	2	Seitenblech vorne VKL Ansaug vorne	gepulvert in RAL 9006	DC01	1350868	792674
50	1	Lüftungsgitter VKL BG63 gerundet	B=123, L=1175, Längentoleranz: +0/-1 mm	AlMgSi0,5F22	1337292	762585
60	16	Blechschraube ST3,9x 9,5 ISO 7049, vz	Linsenkopf, Form F -Zapfen	verzinkt	1005141	260910
70	2	Erdanschluss-Blindniet 2-polig	RIV 2-6,3 -5C	-	1017351	282221
80	2	Flachkopfschraube M 4x 10 -ISO 7045	Festigkeit 8.8, Kreuzschlitz H	verzinkt	1019652	316923
90	2	Senkschraube M 4x 12	mit Kreuzschlitz H	sw verzinkt	1034188	381984
100	2	Zapfenschraube M 5 x 8 DIN 927/14H	mit Schlitz, mit Gewindefreistich	-	1219589	620067
110	1	Aufhängewinkel links für Frontblech	Ansaug vorne	DX51D+Z	1350829	792735
120	1	Aufhängewinkel rechts für Frontblech	Ansaug vorne	DX51D+Z	1350922	792795
130	4	Blindniete 4,8x 9,0 -DIN 7337	Schaftbruch, Flachrundkopf	Alu/Stahl	1005048	13541
140	1	Aufkleber Schriftzug Kampm., silbergl	geprägt, selbstkl. mit 3M468, (Plastik)		1022321	631422

Anzahl

Stammteil-Nr.

Stamm-Nr. Folge-Nr.

Projekt-Nr.

Auftr-Nr.

STL-Nr.

KAMPMANN
49794 Lingen Tel. 0591-7108-0

Index	Änderung	Name	Datum
4	STL geändert	mhebbelm	23.10.19
3	Abmessungen geändert	mhebbelm	18.06.19

Erst.	23.10.19	mhebbelm
Änder.	23.10.19	mhebbelm
Gepr.	23.10.19	mhebbelm
Freig.		

Format	Art-Gr.	SAP-Nr.	CAD-Nr.	Vers.
2	148	1352177	794413	4

Werkstoff Nr.

M 1:5 Abm. Zul.Abw. ISO 2768-m

VKL Ansaug vorne BG 63

Venkon Serie 6

Revision Konstruk Bl.

COPYRIGHT RESERVED: Die Zeichnung enthält von uns entwickeltes, geschütztes Know-How, das nicht ohne unsere schriftliche Zustimmung Dritten, insbesondere Mitbewerbern, zugänglich gemacht werden darf. Zuwiderhandlungen verpflichten zu Schadenersatz.