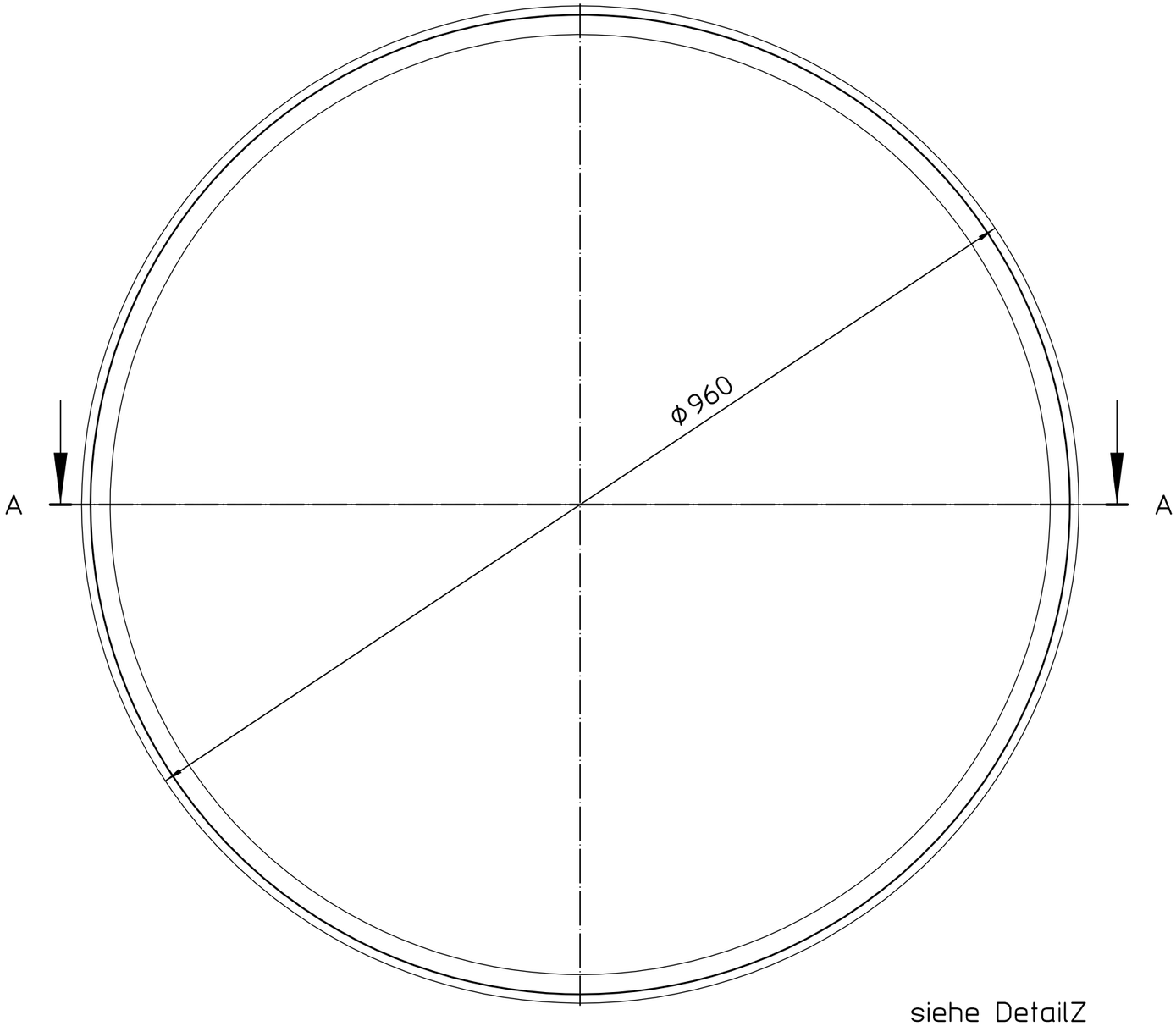

Vorderansicht1

SA links1

siehe DetailZ

Schnitt A-A

DetailZ
1:1

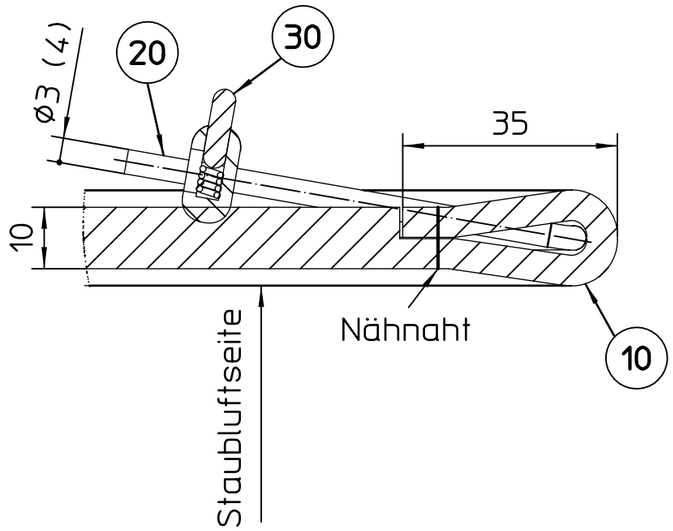

Posnr	Anzahl	Benennung1	Benennung2	Werkstoff	SAP Nr.	CAD-Nr.
10	1	Filterhaube G3 D=960 genäht Ser 47	Zuschnitt D=1030 (aus SAP 1239643)			671263
20	1	Gummischnur d=4 ca. 70% Dehnung	Polypropylen-Seide ummantelt	-		671270
30	1	Kordelstopper 2 Loch	für Gummikordel d=4 Filterhaube	PP		665557

Anzahl	
Stammteil-Nr.	
Stamm-Nr.	Folge-Nr.
Projekt-Nr.	
Auftr-Nr.	
STL-Nr.	

KAMPMANN
49794 Lingen Tel. 0591-7108-0

Erst.	11.11.15	fehrmann
Änder.	16.02.16	fehrmann
Gepr.	16.02.16	fehrmann
Freig.		

Index	Änderung	Name	Datum

Format	Art-Gr.	SAP-Nr.	CAD-Nr.	Vers.
3	154	1241581	671261	1

Werkstoff Nr.

M 1:5 Abm. Zul.Abw. ISO 2768-m

Filtermütze Viledon, PSB/275 S
s=10,0 mm, D= 960mm, weiß, Güte: G3
Gummischnur D=3mm mit PP-Seide

Revision 1 Bl.

COPYRIGHT RESERVED: Die Zeichnung enthält von uns entwickeltes, geschütztes Know-How, das nicht ohne unsere schriftliche Zustimmung Dritten, insbesondere Mitbewerbern, zugänglich gemacht werden darf. Zuwiderhandlungen verpflichten zu Schadenersatz.