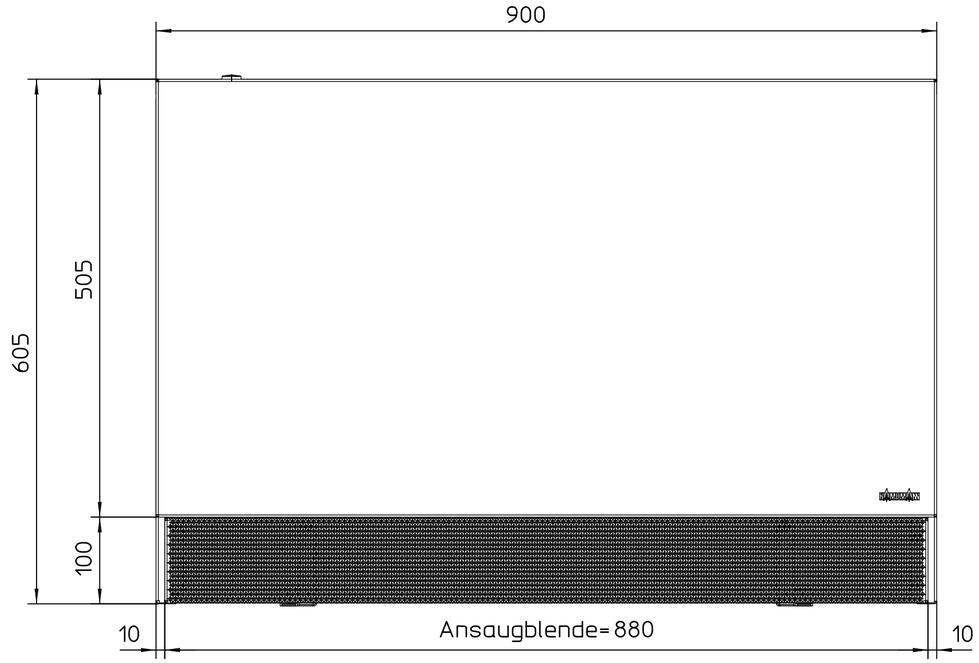

Vorderansicht 1

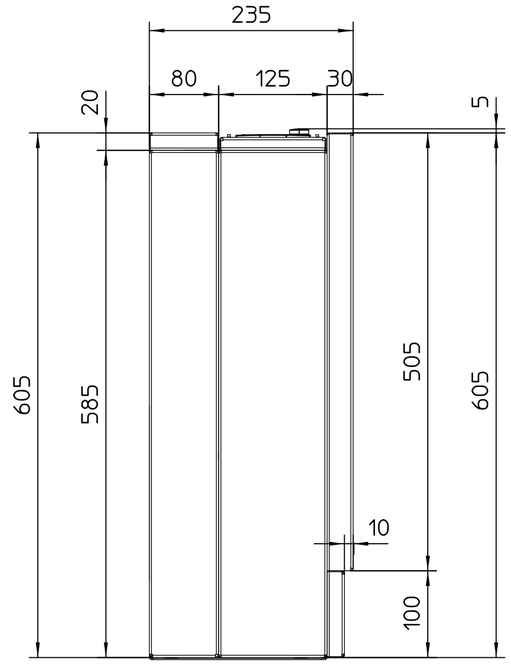

SA links 1

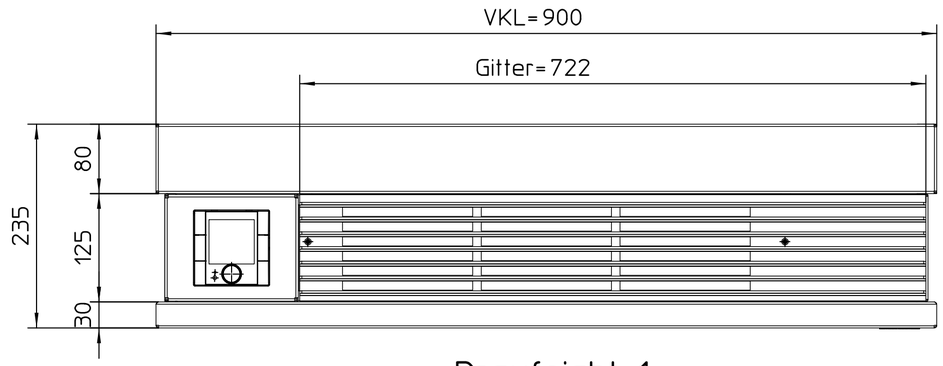

Draufsicht 1

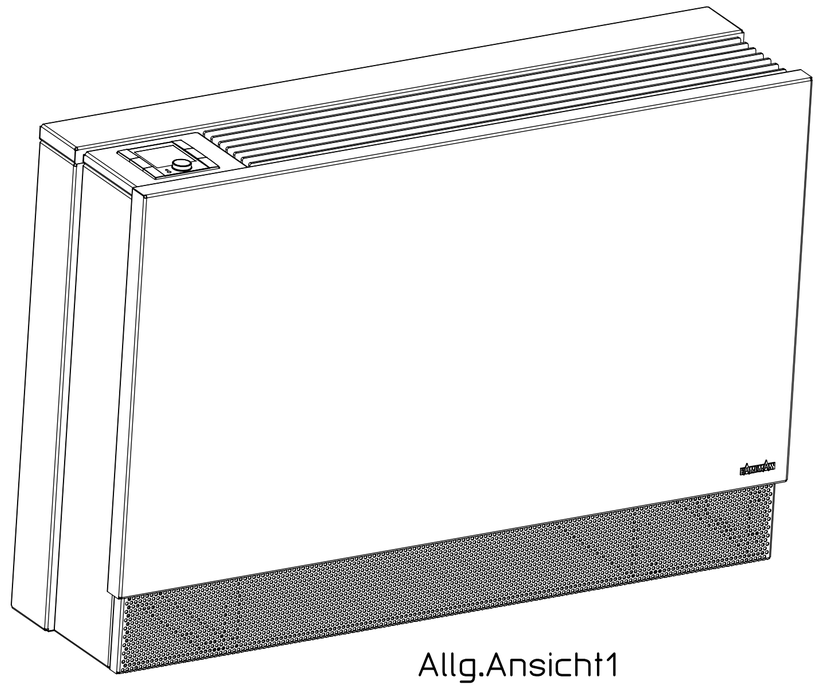

Allg.Ansicht1

Posnr	Anzahl	Benennung1	Benennung2	Werkstoff	SAP Nr.	CAD-Nr.	
10	1	Fensterbank VKL BG 61	geschweißt, gepulvert in RAL 9016	DC01	1328868	776907	
20	1	Frontblech VKL BG 61	geschweißt, gepulvert in RAL 9016	DC01	1328847	776802	
30	1	Seitenblech hi. li. VKL wandst./Decke	gepulvert in RAL 9016	DC01	1335179	782512	
40	1	Seitenblech hi. re. VKL wandst./Decke	gepulvert in RAL 9016	DC01	1330196	777264	
50	1	Seitenblech vo. li. VKL wandst./Decke	gepulvert in RAL 9006	DC01	1331328	777265	
60	1	Seitenblech vo. re. VKL wandst./Decke	gepulvert in RAL 9006	DC01	1331311	778181	
70	1	Lüftungsgitter VKL BG61 li. gekürzt	B=123, L= 722, Längentoleranz: +0/-1 mm	AlMgSi0,5F22	1359755	801942	
80	1	KaController auf Paneel montiert	für VKL mit C2-Regelung links		1359973	801941	
90	1	Ansaugblende VKL BG 61, wandstehend	Lochung Rv 4_6, RAL 9006	DC01	1335220	782139	
100	1	Magnetverschluss zum Einklipsen, weiß	Kunstst.Gehäuse:bewegl.,St-Gegenst.starr	45	1022062	219636	
110	2	Erdanschluss-Blindniet 2-polig	RIV 2-6,3 -SC	-	1017351	282221	
120	2	Flachkopfschraube M 4x 10 -ISO 7045	Festigkeit 8.8, Kreuzschlitz H	verzinkt	1019652	316923	
130	4	Flachkopfschraube M 5x 2 x 7	Festigkeit 5.8, mit Schlitz und Ansatz	verzinkt	1021594	295747	
140	20	Blechschraube ST3,9x 9,5 ISO 7049, vz	Linsenkopf, Form F -Zapfen	verzinkt	1005141	260910	
150	2	Senkschraube M 4x 12	mit Kreuzschlitz H	sw verzinkt	1034188	381984	
160	2	Zapfenschraube M 5 x 8 DIN 927/14H	mit Schlitz, mit Gewindefreistich	-	1219589	620067	
170	1	Standkonsole links VKL Wandstehend		S250GD+Z	1330233	777734	
180	1	Standkonsole rechts VKL Wandstehend		S250GD+Z	1331360	778665	
190	4	Blechschraube ST4,8 x 9,5 -ISO 7049	Linsenkopf, Form F -Zapfen	verzinkt	1018772	292269	
200	1	Aufhängewinkel links für Frontblech		DX51D+Z	1342782	790899	
210	1	Aufhängewinkel rechts für Frontblech		DX51D+Z	1342807	790955	
220	4	Blindniete 4,8x 9,0 -DIN 7337	Schaftbruch, Flachrundkopf	Alu/Stahl	1005048	13541	
230	2	Schaumband s= 5,0 mm, B=10,0 mm	einseitig selbstklebend, PUR, anthrazit		1010607	515122	L=40mm
240	1	Aufkleber Schriftzug Kampm., silbergl	geprägt, selbstkl. mit 3M468, (Plastik)		1022321	631422	

Anzahl

Stammteil-Nr.

Stamm-Nr.

Folge-Nr.

Projekt-Nr.

Auftr-Nr.

STL-Nr.

KAMPMANN
49794 Lingen Tel. 0591-7108-0

Index	Änderung	Name	Datum
3	STL geändert	mhebbelm	22.10.19
2.2	Text geändert	mhebbelm	30.09.19

Erst.	22.10.19	mhebbelm
Ander.	22.10.19	mhebbelm
Gepr.	22.10.19	mhebbelm
Freig.		

Format	Art-Gr.	SAP-Nr.	CAD-Nr.	Vers.
2	148	1365176	802017	3

Werkstoff Nr.

M 1:5 Abm. Zul.Abw. ISO 2768-m

VKL wandstehend BG 61 AN-RE
KaController links montiert
Venkon Serie 6

Revision
Konstruk
Bl.

COPYRIGHT RESERVED: Die Zeichnung enthält von uns entwickeltes, geschütztes Know-How, das nicht ohne unsere schriftliche Zustimmung Dritten, insbesondere Mitbewerbern, zugänglich gemacht werden darf. Zuwiderhandlungen verpflichten zu Schadenersatz.